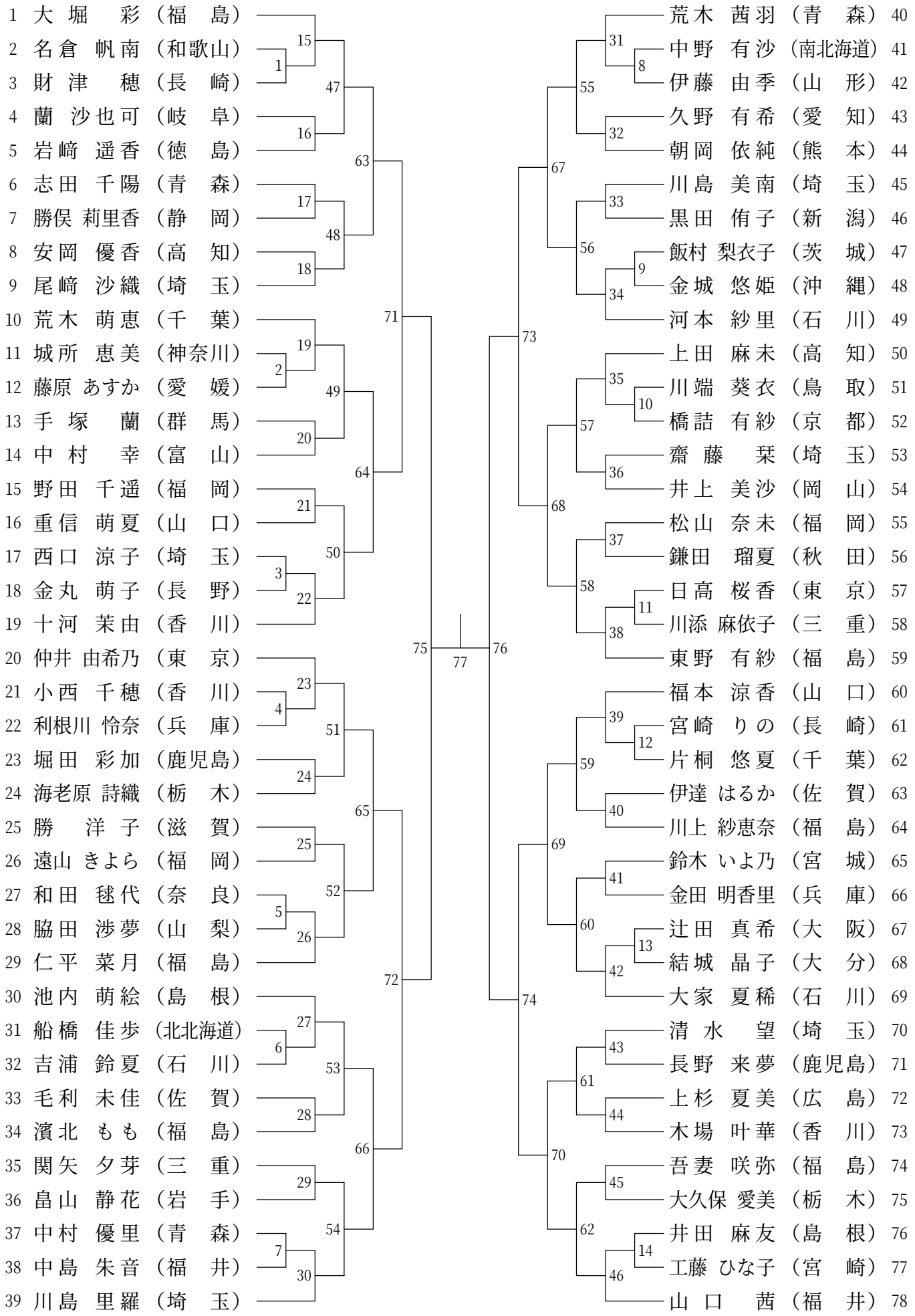2013年度　JOCジュニア女子シングルス（GS）