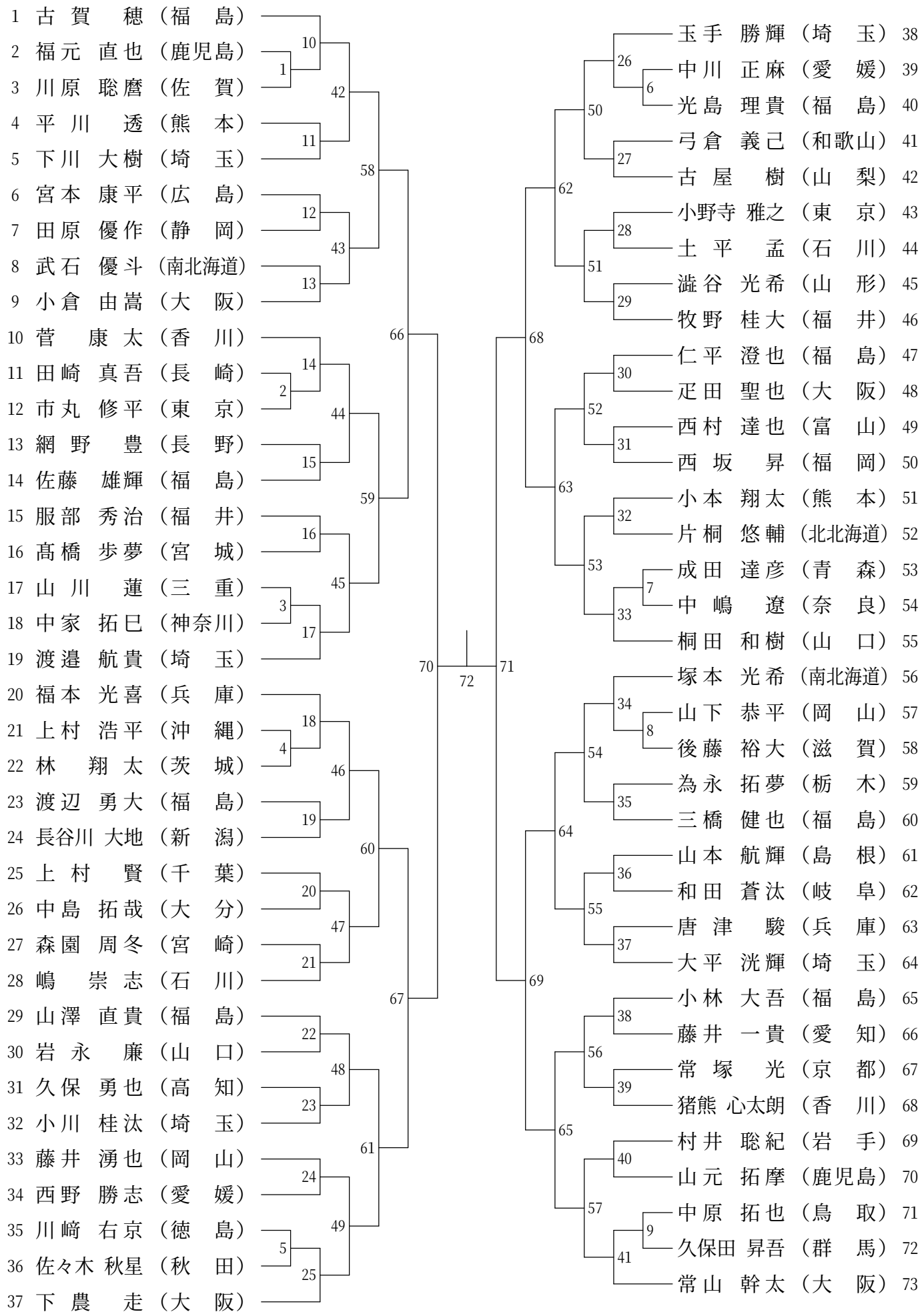2013年度　JOCジュニア男子シングルス（BS）