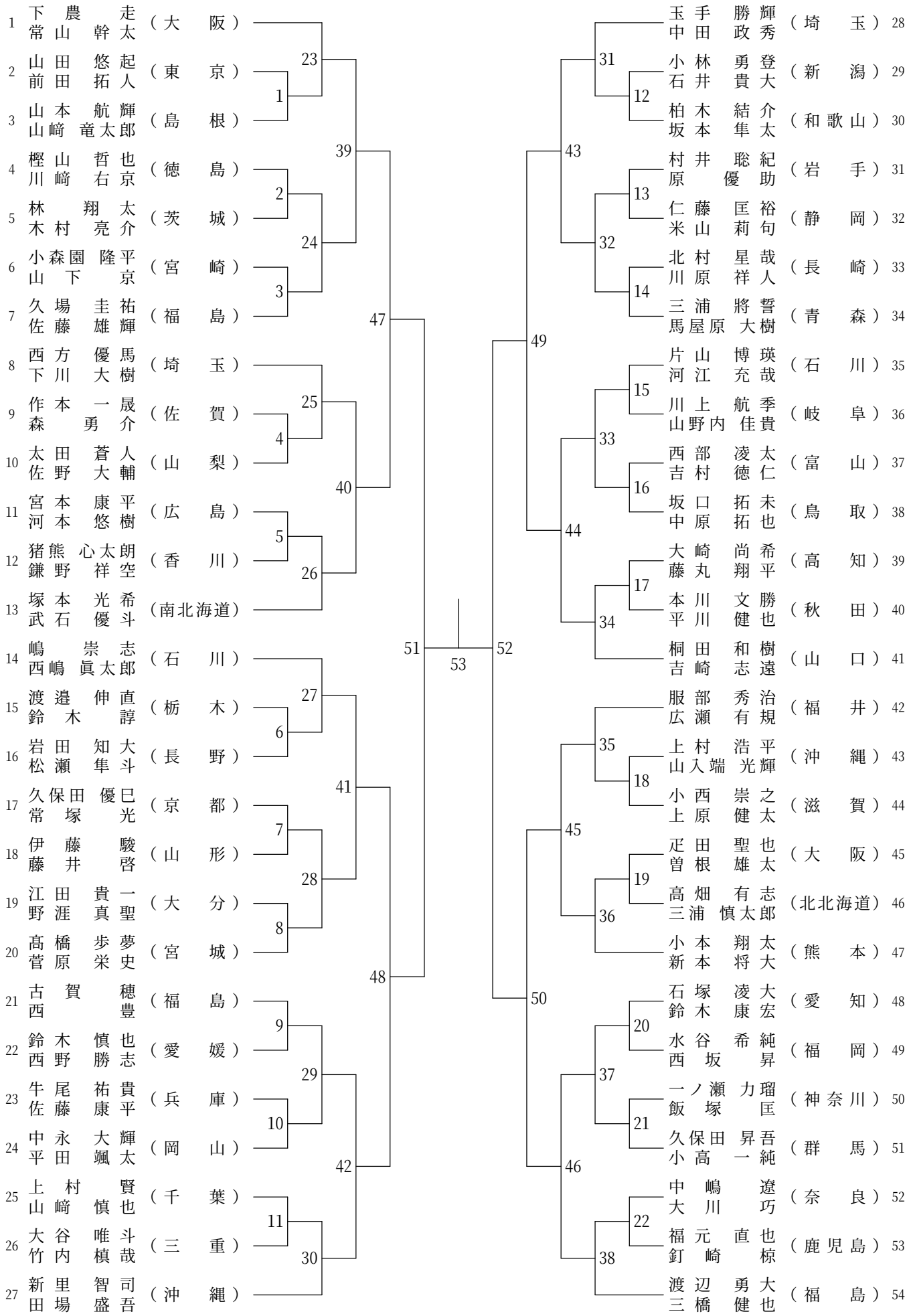2013年度　JOCジュニア男子ダブルス（BD）