第３２回全日本ジュニアバドミントン選手権大会

平成２５年９月１４～１６日　いしかわ総合スポーツセンター
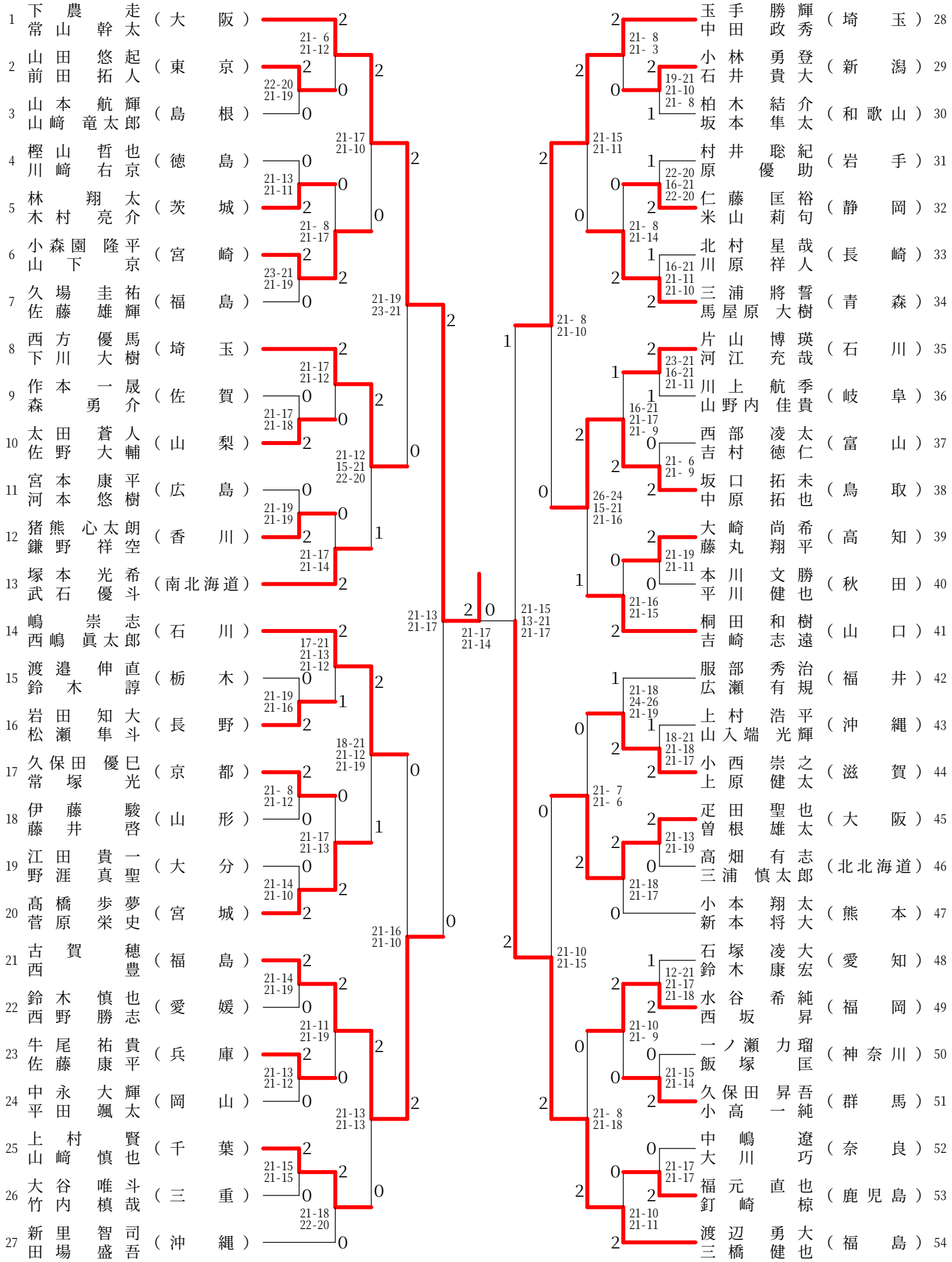
2013年度　JOCジュニア男子ダブルス（BD）