第34回全日本シニアバドミントン選手権大会　　平成２９年１１月１８日－２０日　石川県

４０歳以上女子ダブルス－１

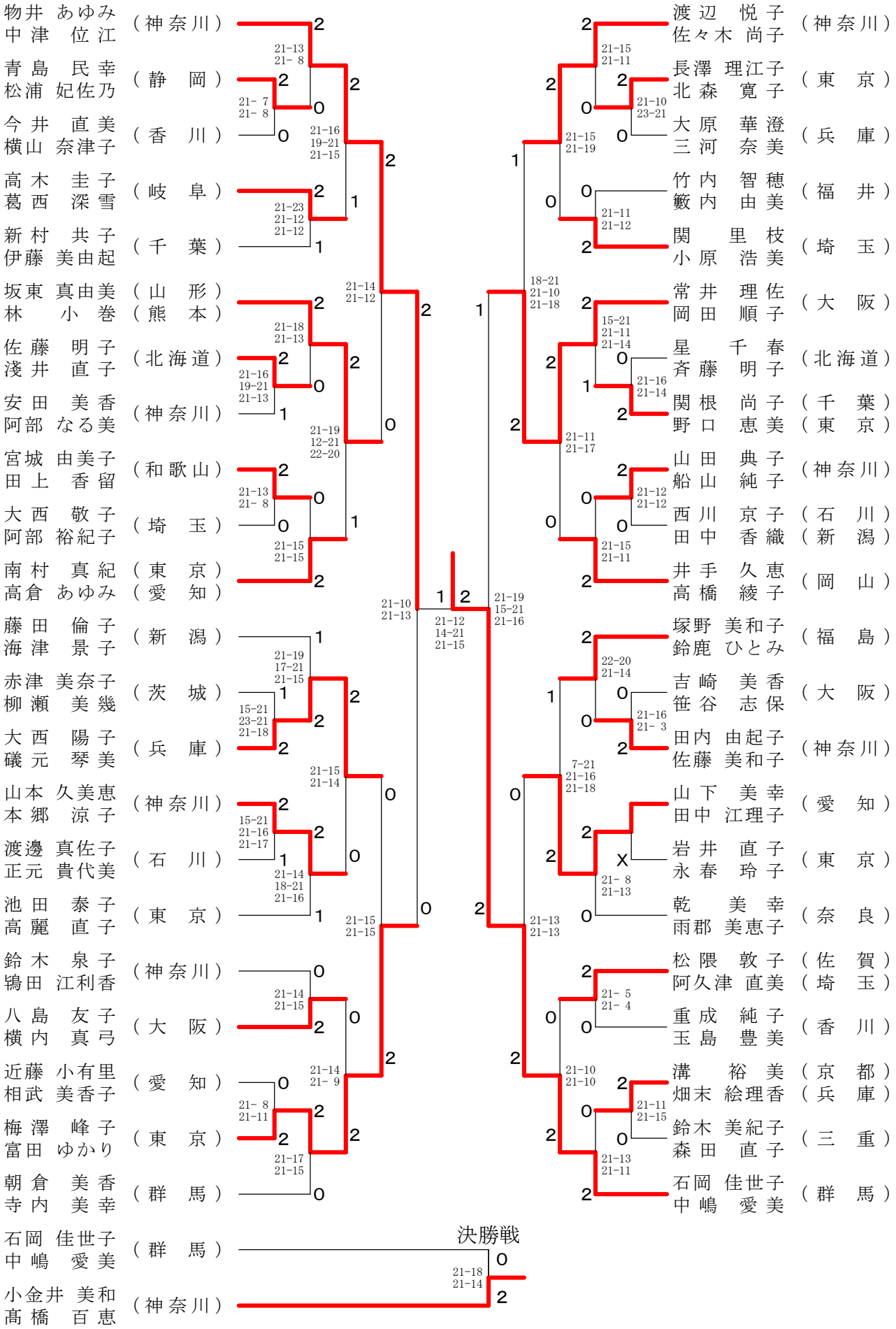

第34回全日本シニアバドミントン選手権大会　　平成２９年１１月１８日－２０日　石川県
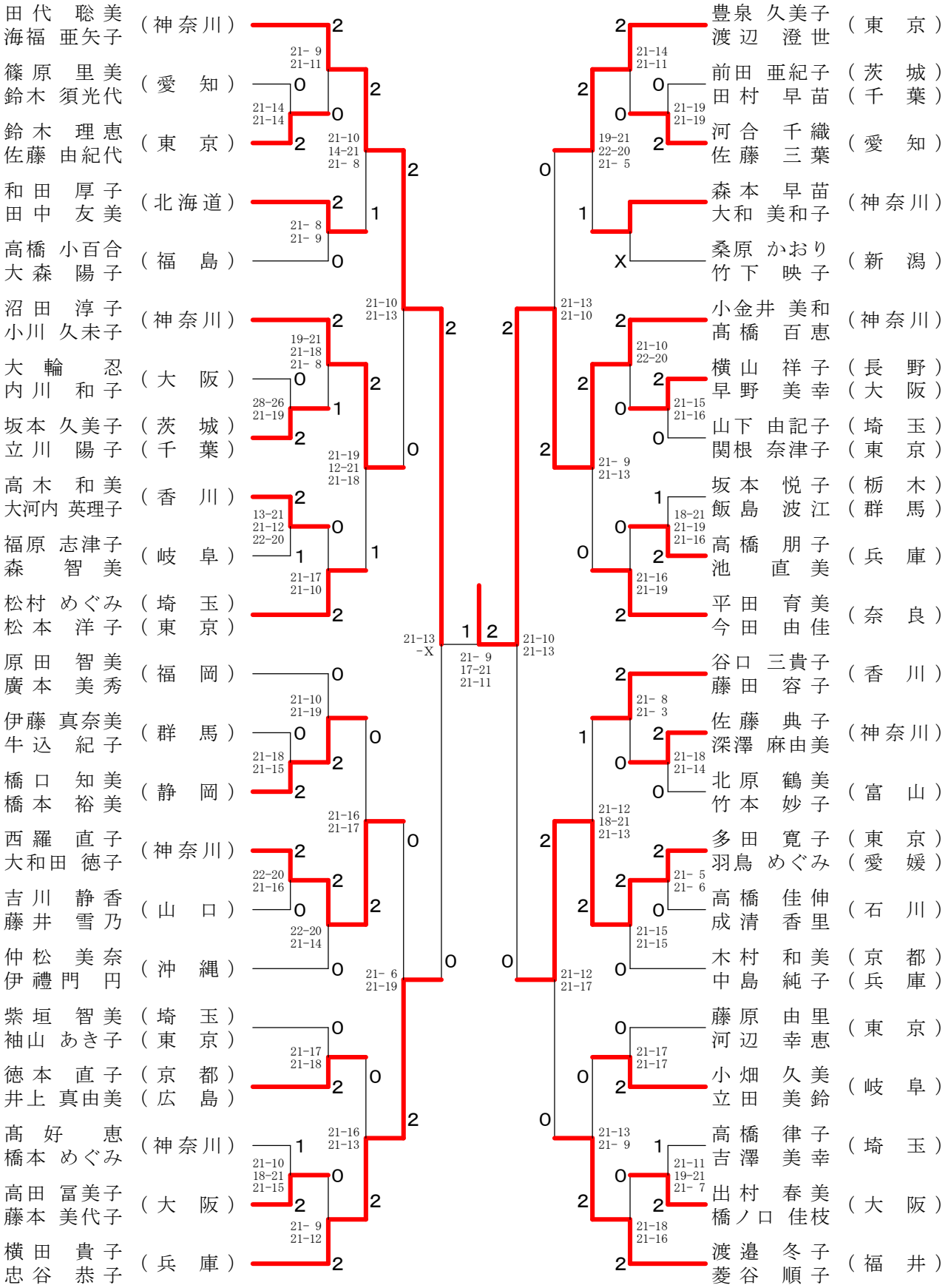
４０歳以上女子ダブルス－２